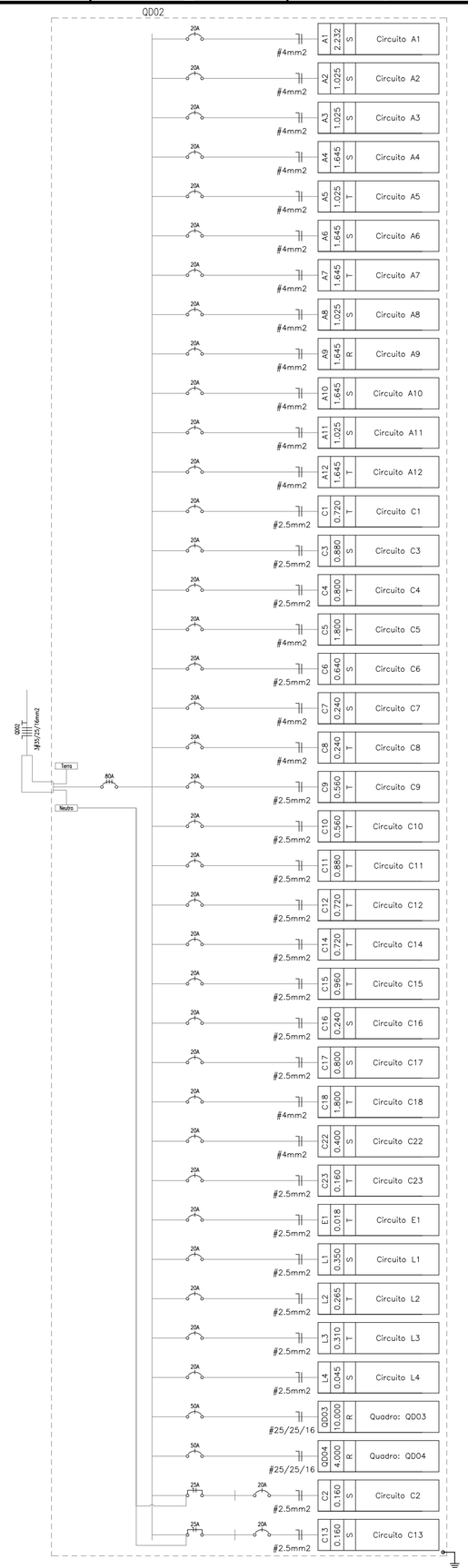

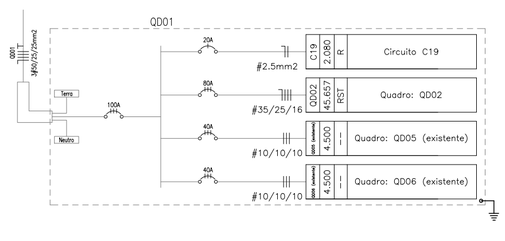

LEGENDA DA FIAÇÃO

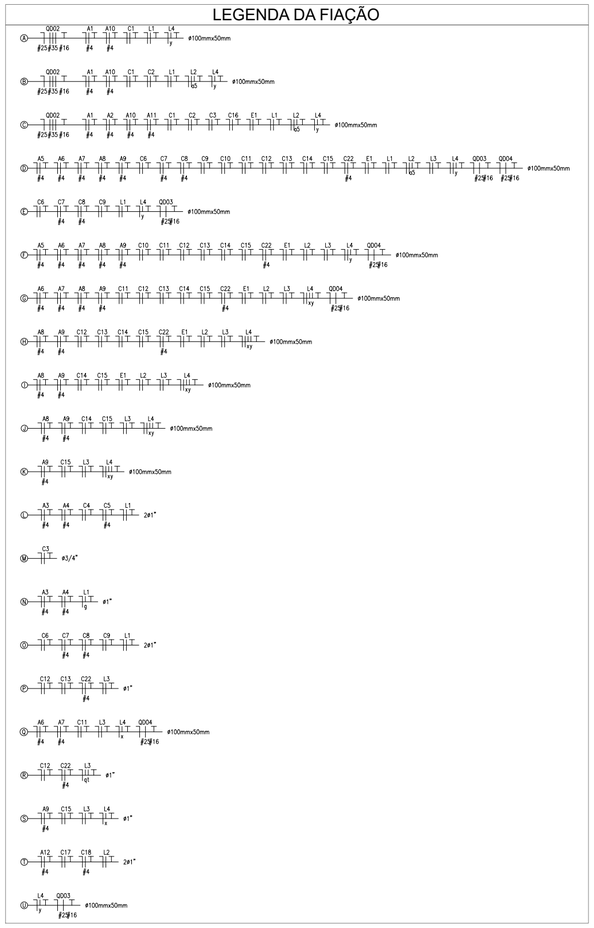

REV.	DESCRIÇÃO	DATA	PROJETISTA
00	EMISSÃO INICIAL	08/2023	A.R.CORRALES

FUNDAÇÃO HOSPITALAR GETÚLIO VARGAS
UNIDADE: Clínica de Saúde da Mulher
ENDEREÇO: R. José de Alencar, s/nº - Piratini - Sapucaia do Sul - RS
FONE ENGENHARIA FHGV: (51) 3451.8200 R.115

DIRETOR GERAL:

RESPONSÁVEL TÉCNICO:
TÉRCIO ERANY TEDESCO JÚNIOR
Documento assinado digitalmente
gov.br RAFAEL SILVEIRA
Data: 04/10/2023 09:00:53-0300
Verifique em https://validar.iti.gov.br
ENG. ELETRICISTA - CREA/RS 136.938

CONTEÚDO:
PROJETO ELÉTRICO
DIAGRAMAS
AMPLIAÇÃO

DESENHO: R.SILVEIRA
ESCALA (m): INDICADA
ÁREA (m²): ---
PRANCHA IE02

FORMATO ORIGINAL: A2
2XPRO10_CLIGRAM1